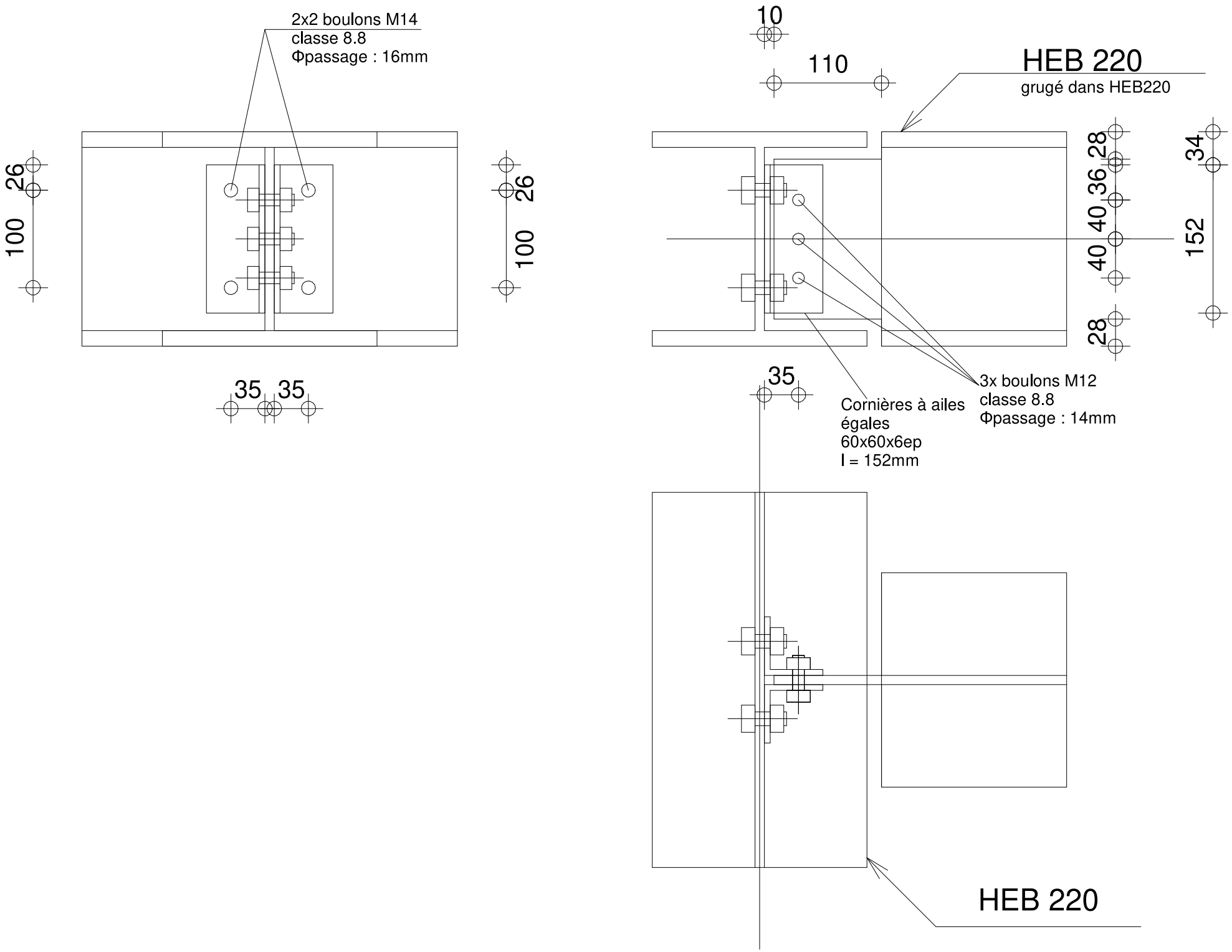
2x2 boulons M14
classe 8.8
Φpassage : 16mm
26
100
26
100
35 35
10
110
HEB 220
grugé dans HEB220
28
36
40
40
28
34
152
35
Cornières à ailes
égales
60x60x6ep
l = 152mm
3x boulons M12
classe 8.8
Φpassage : 14mm
HEB 220